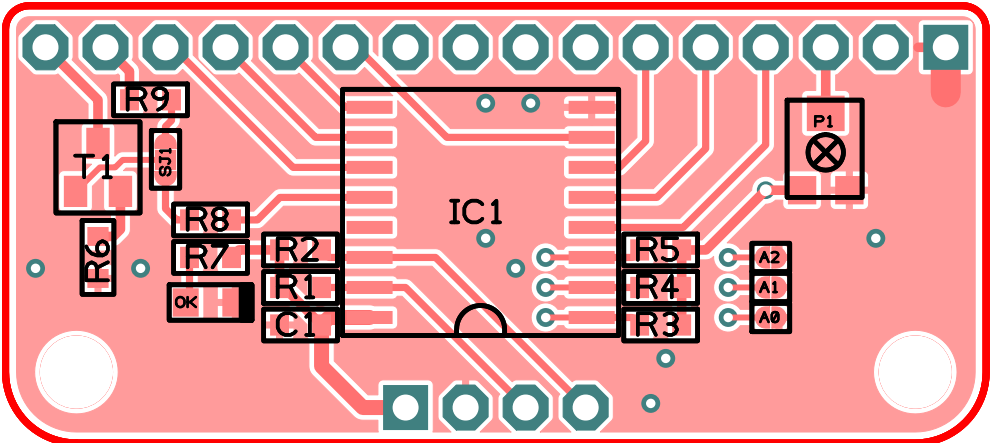
R9
T1
SJ1
R6
R8
R7
OK
R2
R1
C1
IC1
R5
R4
R3
P1
A2
A1
A0

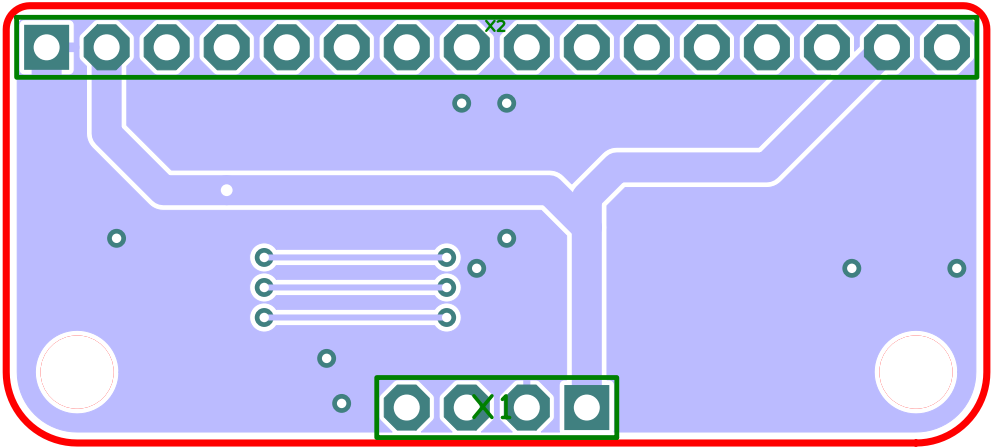
X2
X1